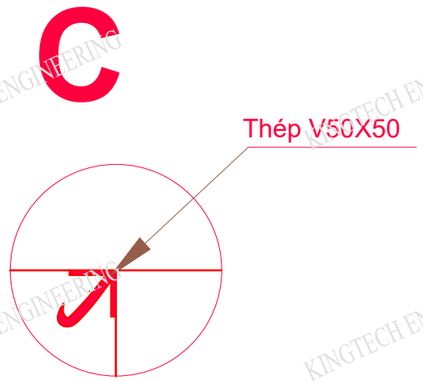

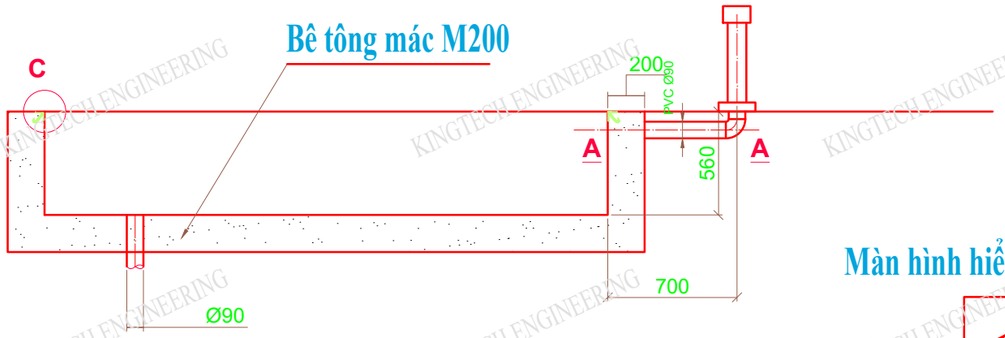

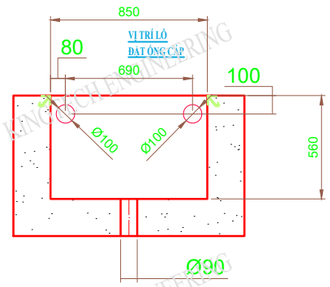

MẶT CẮT A-A

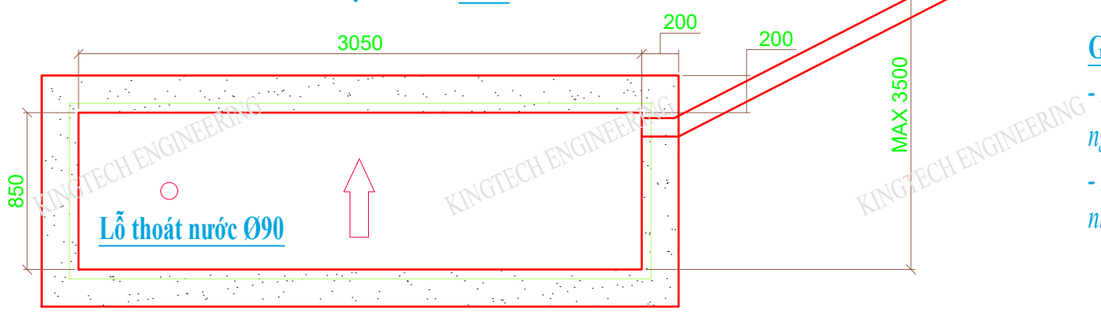

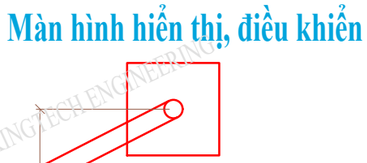

Ghi chú:

- Nguồn 3 pha (có dây trung tính và khí nén ngầm âm sàn cấp đến tủ ĐK.

- Bục hiện thị kết quả kiểm tra đặt sát phía tường nhà xưởng

KINGTECH ENGINEERING

CHỦ ĐẦU TƯ

TÊN CÔNG TRÌNH

VĂN PHÒNG THIẾT KẾ

CÔNG TY CỔ PHẦN KỸ NGHỆ KINGTECH
Mobile: +84 944 755 799
Tel: +84 437 450 122
E-Mail: vuilt@kingtech.vn
Skype: vuiltvn
Website: www.kingtech.vn

TỔNG GIÁM ĐỐC Lê Thế Vui	
NGƯỜI KIỂM TRA Vũ Văn Thiết	
NGƯỜI THIẾT KẾ Lê Thế Lợi	
NGƯỜI VẼ Quản Đắc Hùng	
QL & KT	

NỘI DUNG BẢN VẼ

BỆ THỬ PHANH CHIARNG LURN SL-380

MỤC ĐÍCH PHÁT HÀNH / ISSUE PURPOSE	
THAM KHẢO / REFENCE	☐
TRÌNH DUYỆT / APPROVAL	☐
THIẾT KẾ SƠ BỘ / INTIAL DESIGN	☐
THI CÔNG / CONTRUCSTION	☒
HIỆU CHỈNH / ADJUSTMNET	☐
HOÀN CÔNG / FINISHING	☐