# BẢN VẼ HỐ MÓNG PHÒNG SƠN SẤY

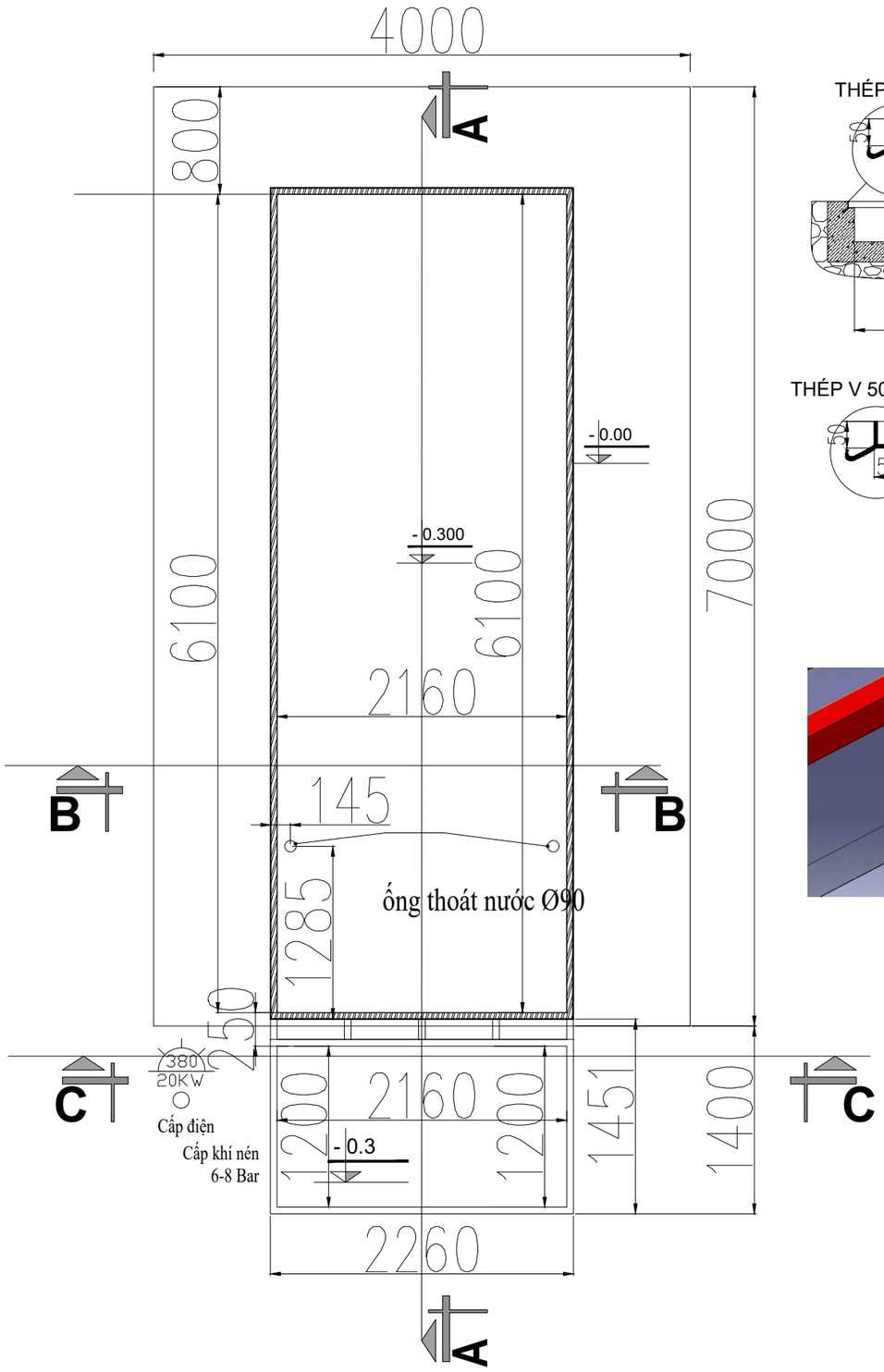


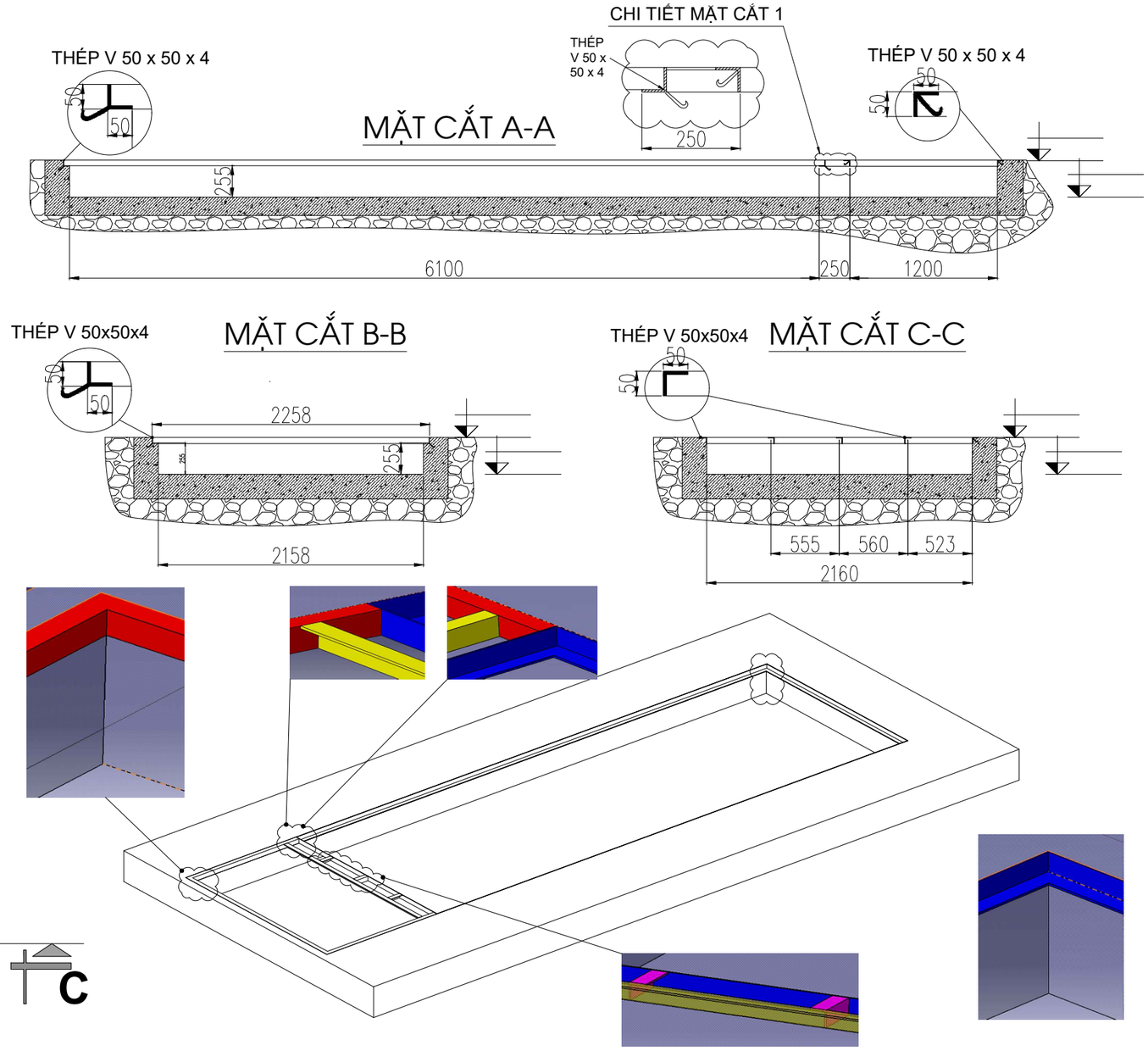


Yêu cầu kỹ thuật:

- Bề mặt các móng phải đồng phẳng (độ dốc =0%)
- Bê tông móng đế phòng sơn mác 250 ,không cốt thép.
- Trần nhà xưởng cao tối thiểu 4.0m
- Điện, khí nén, chờ âm sàn tại vị trí tủ điều khiển. Đường nước cấp, nước thoát theo bản vẽ.
- Điện áp 3 pha 380V, 50Hz, công suất 15KW
- Thời gian lắp phòng sơn tối thiểu là 21 ngày sau khi đổ bê tông. Yêu cầu đổ bù bê tông sau khi lắp đặt phòng sơn.

BÊ TÔNG

ĐẤT ĐÁ ĐẦM CHẶT

MẶT CẮT BÊ TÔNG

MẶT CẮT GẠCH XÂY

| HỒ SƠ - DOCUMENT: | | |
|---|---|---|
| TRÌNH DUYỆT | ☐ | FOR APPROVAL |
| THIẾT KẾ CƠ SỞ | ☐ | BASIC DESIGN |
| DỰ TOÁN | ☐ | FOR QUANTITY SURVEY |
| THIẾT KẾ KỸ THUẬT | ☒ | DESIGN DEVELOPMENT |
| HOÀN CÔNG | ☐ | AS - BUILT |

PHÁT HÀNH - REVISION:

| Hiệu chỉnh/ Revision | Diễn giải/ Description | Ngày phát hành/ Date: |
|---|---|---|
| | | |
| | | |
| | | |
| | | |
| | | |

Chủ đầu tư/ Owner:

| | |
|---|---|
| Tổng giám đốc/Director | |
| Chủ nhiệm/Project manager | |
| Kỹ sư trưởng/Chief Engineer | |
| Giám sát/Supervisor | |

Công trình/ Project:

Địa điểm/ Location:

Công ty thiết kế/ Design consulting company:

**CÔNG TY CỔ PHẦN KỸ NGHỆ KINGTECH**

Tel: +84 437 450 122

E-Mail: info@kingtech.vn

Website:www.kingtech.vn

| | |
|---|---|
| Tổng giám đốc/Director<br>Lê Thế Vui | |
| Chủ nhiệm/Project manager<br>Vũ Văn Thiết | |
| Kỹ sư trưởng/Chief Engineer<br>Lê Thế Lợi | |
| Thiết kế/Design<br>Quản Đắc Hùng | |

Tên bản vẽ/ Drawing Name:

**KÍCH THƯỚC HỐ MÓNG PHÒNG SƠN SẤY RL-8500XLT**

| | |
|---|---|
| Tên dữ liệu/ Computer file: | |
| Ngày hoàn thành/ Completion Date: | 06/2020 |
| Số hiệu bản vẽ/ Drawing No | |
| Tỷ lệ/Scale | A3 |